esquemas de ligação

■ Interruptor simples

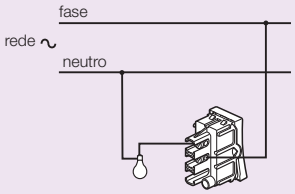

■ Interruptor paralelo

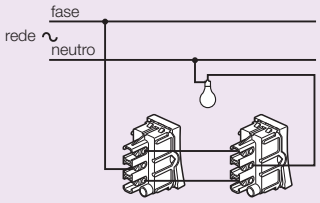

Interruptor paralelo
ligação não recomendada (*)

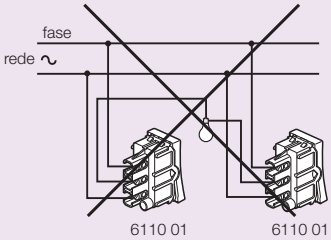

(*) pode causar curto-circuito

■ Interruptor bipolar simples

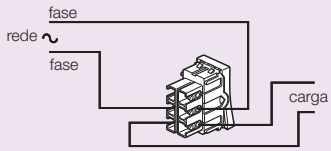

■ Interruptor bipolar paralelo

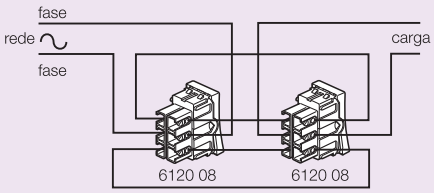

■ Interruptor paralelo + intermediário

Com um intermediário

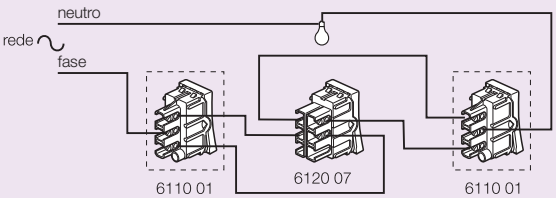

Com dois ou mais intermediários

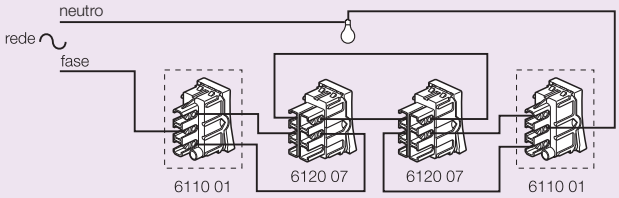

■ Pulsador

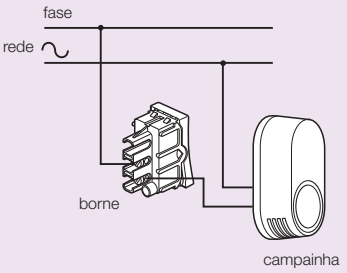

■ Tomada 2P universal

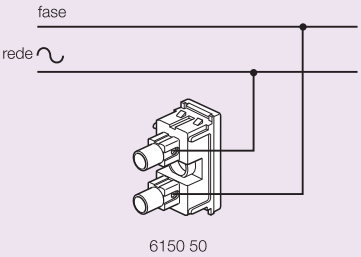

■ Tomada 2P + T e universal (1 módulo)

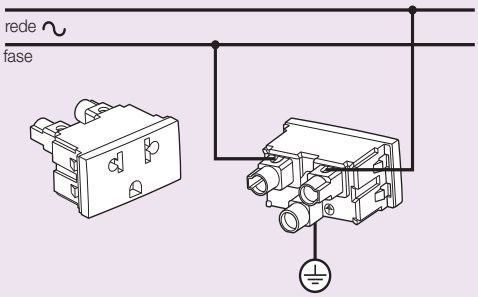

■ Tomada 2P + T e universal

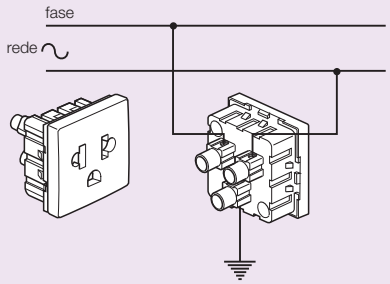

■ Tomada 3P

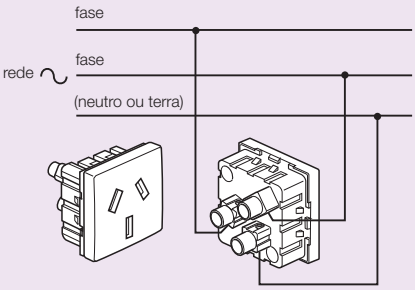

esquemas de ligação

■ Tomada 4P (tipo Telebrás)

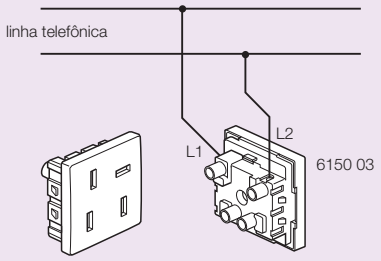

■ Silentoque

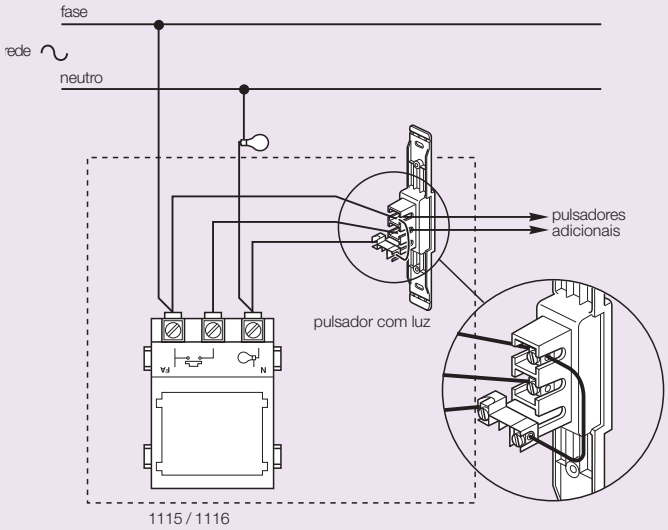

■ Campainha cigarra

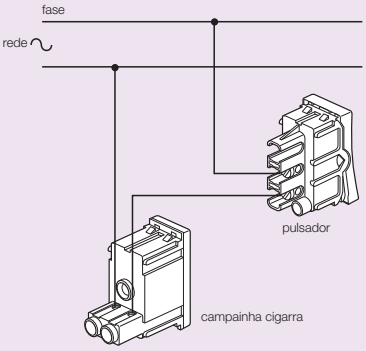

■ Elite

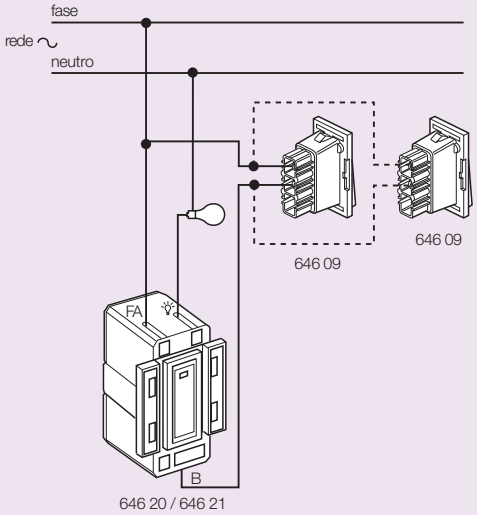

■ Minuteria individual
instalação em paralelo com um ou mais pulsadores Pialplus

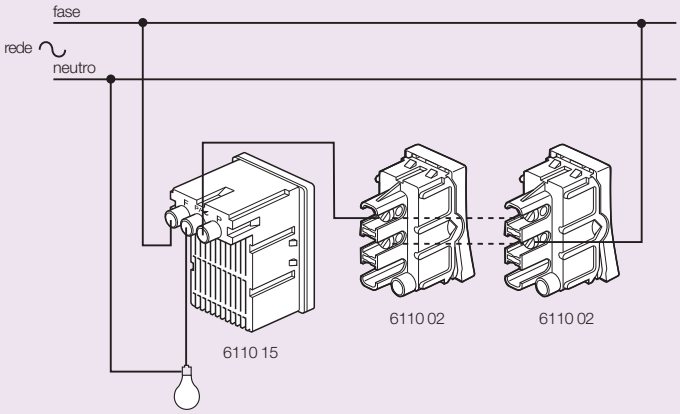

■ Pratis

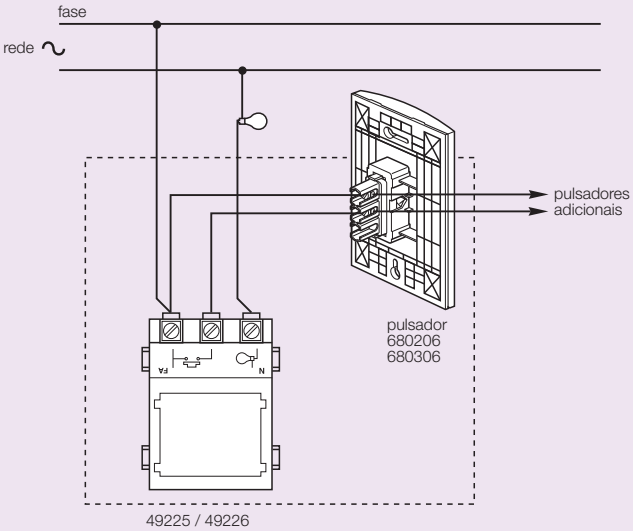

esquemas de ligação

■ Variador digital (tecla *soft touch*) - Elite

Instalação simples

Com lâmpada incandescente

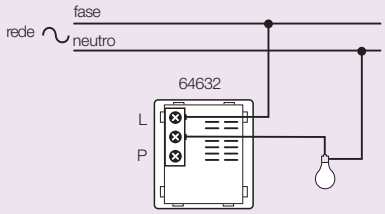

Com lâmpada halógena de baixa tensão e transformador de ferro magnético

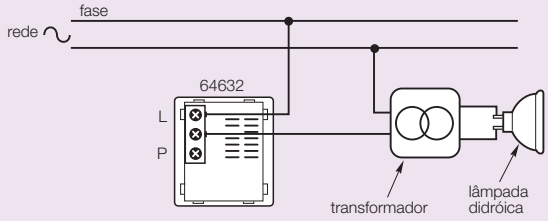

Instalação em paralelo

Para controlar a luminosidade de vários pontos deve-se instalar o aparelho juntamente com um ou mais pulsadores (não luminosos ref.: 646 07)

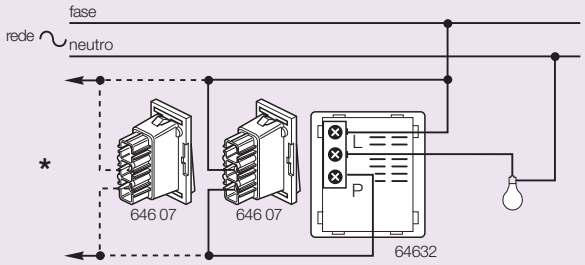

* Os pulsadores também regulam a luminosidade

■ Variadores rotativos e deslizantes Silentoque e Elite

Refs.: 1124 / 1134 / 646 22 / 646 23 / 646 26 / 646 27

Instalação simples

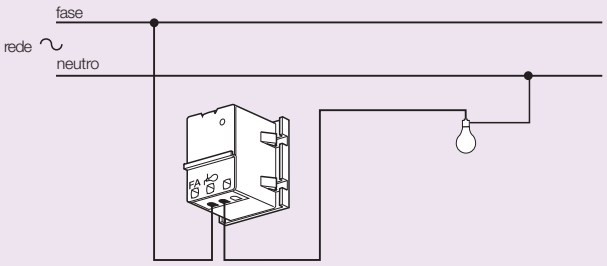

Instalação em paralelo

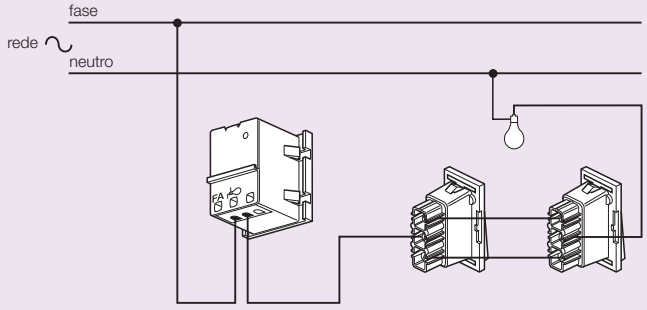

Os interruptores terão somente a função de ligar e desligar a lâmpada

■ Variador de luminosidade rotativo e deslizante Pialplus / Silentoque

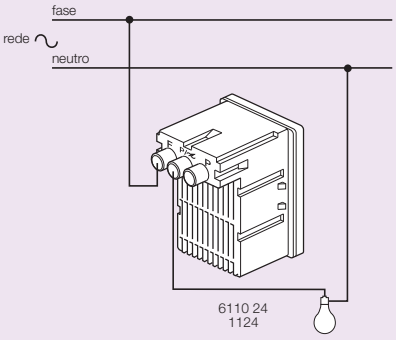

■ Variador de luminosidade digital (tecla soft touch) Pialplus

Instalação simples com lâmpada incandescente

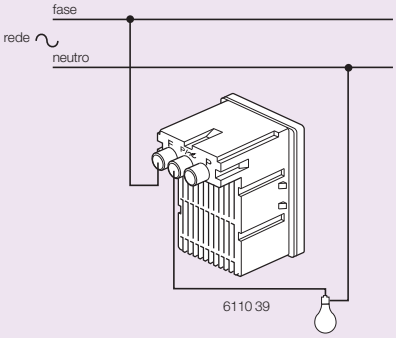

Instalação simples com lâmpada halógena de baixa tensão e transformador de ferro magnético

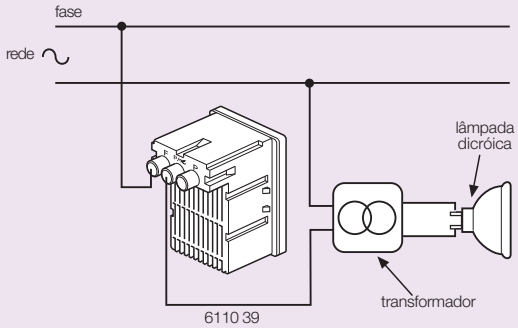

Instalação em paralelo com um ou mais pulsadores

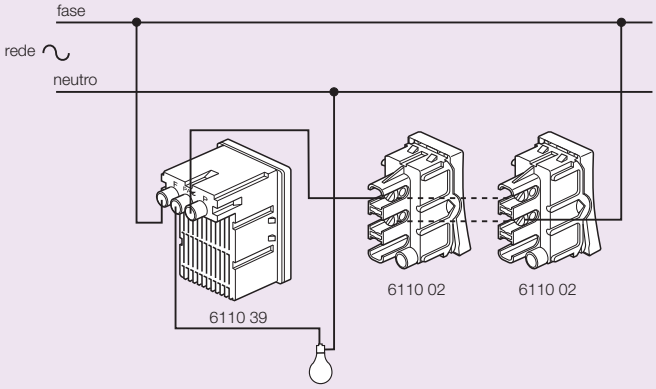

Utilizar pulsadores convencionais (não luminosos)